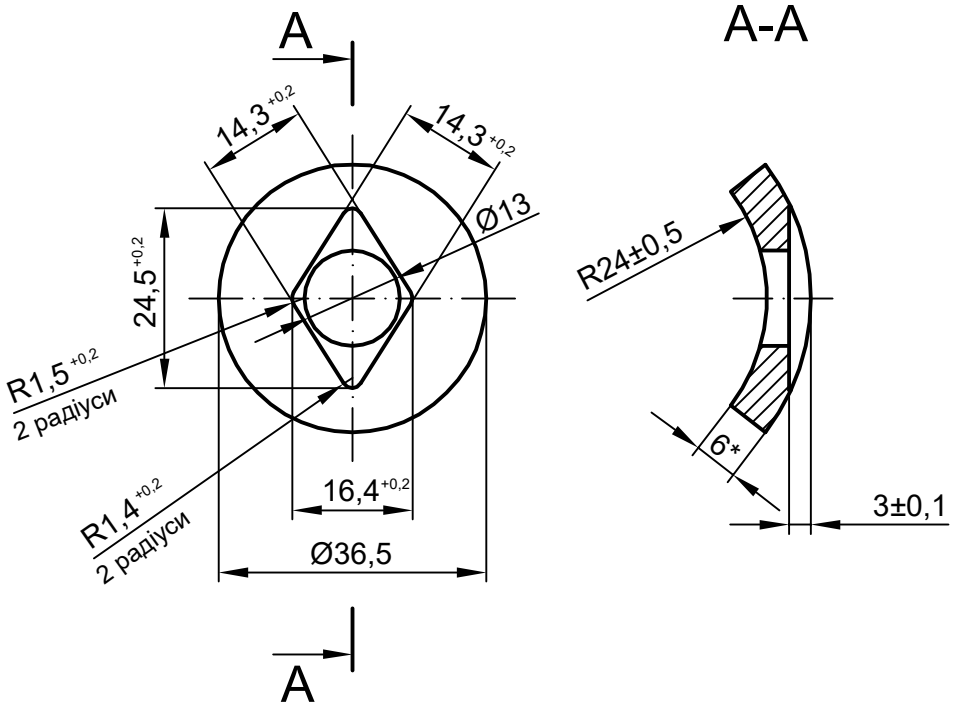

1 * Розмір для довідок.
2 H14, h14, ±t2/2.

Изм.	Лист	N докум.	Підп.	Дата
Розроб.				
Перев.				
Т.контр.				
Н.контр.				
Затв.				

Шайба

Лит.	Маса	Масштаб
		1:1
Лист 1	Листів 1	

Лист 6,0 ГОСТ 19903-2015 / Ст.20 ГОСТ 2590-2006